Dieseltank 350 l für Scania

aus Aluminium 865 x 670 x 700 mm

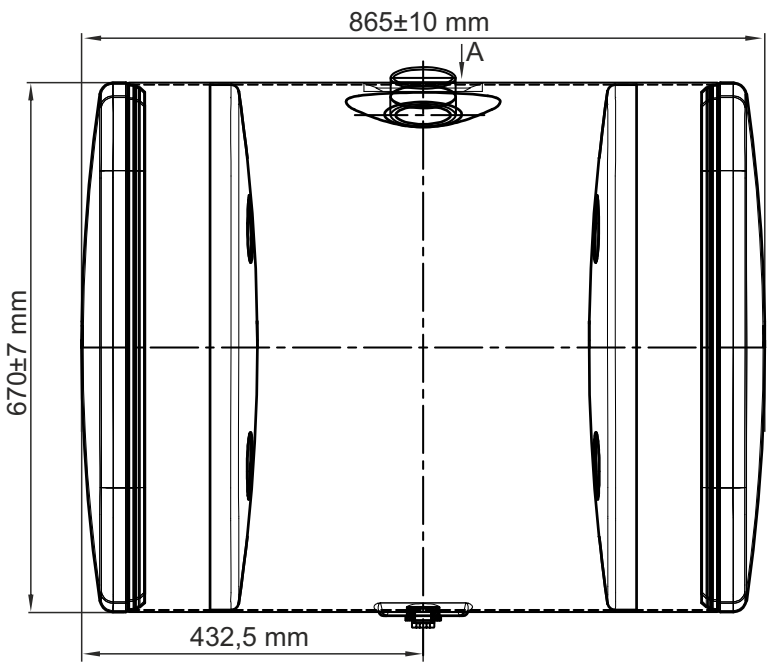

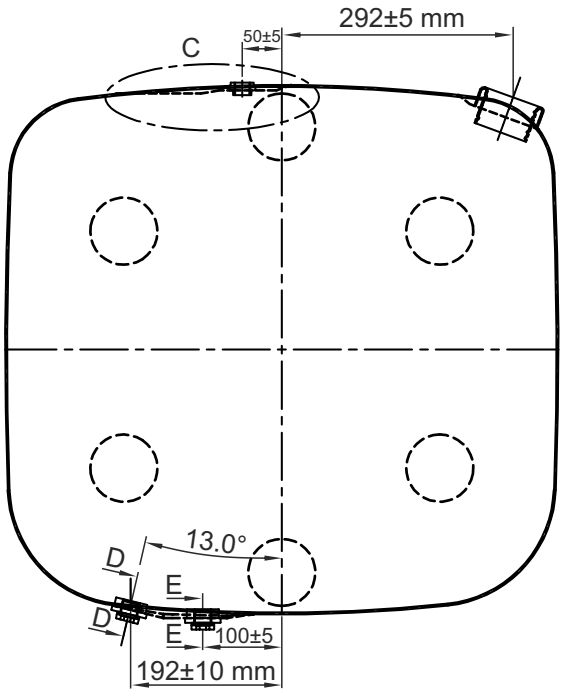

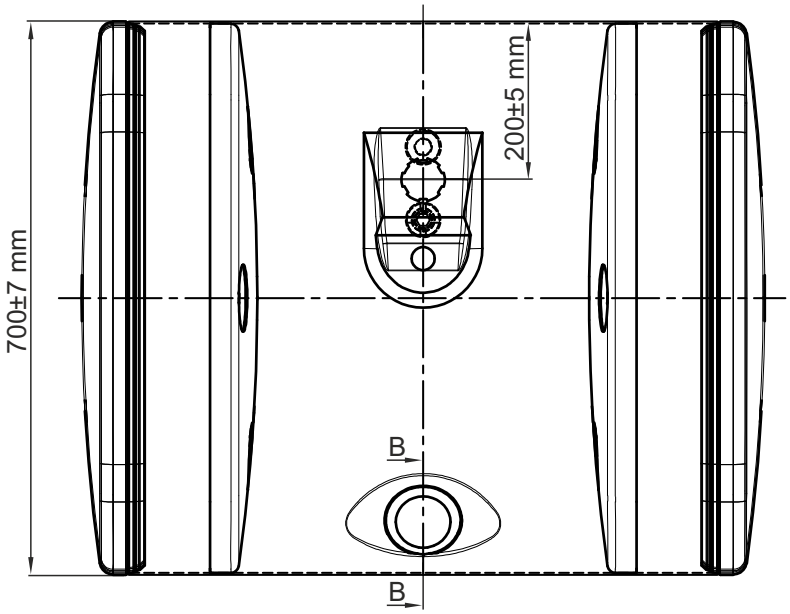

Ansicht A

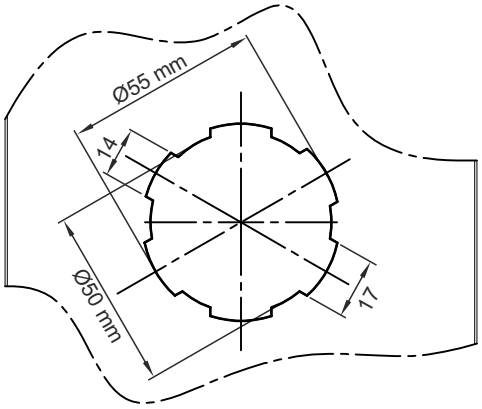

Ansicht B

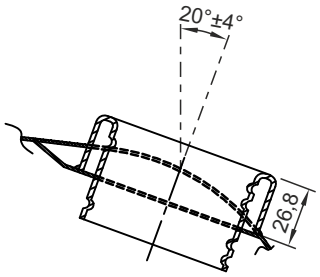

Ansicht D

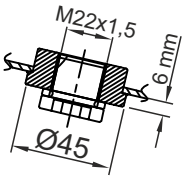

Ansicht E

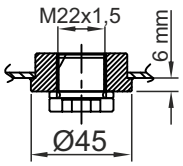

Ansicht C

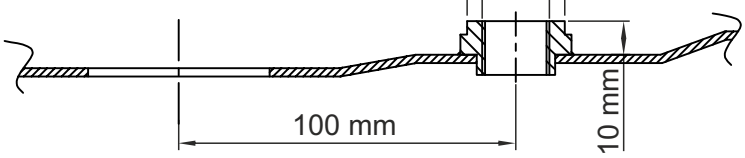

Materialstärke: 2 - 2,5 mm

0770 2005 2191