Kippventil MG-Reihe

2 Zusatzfunktionen

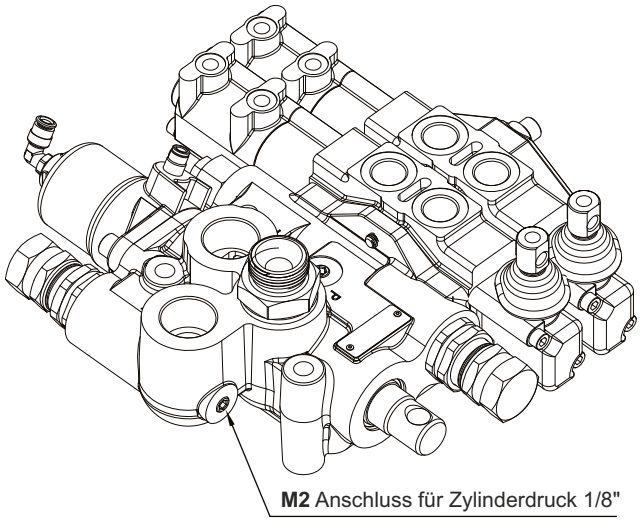

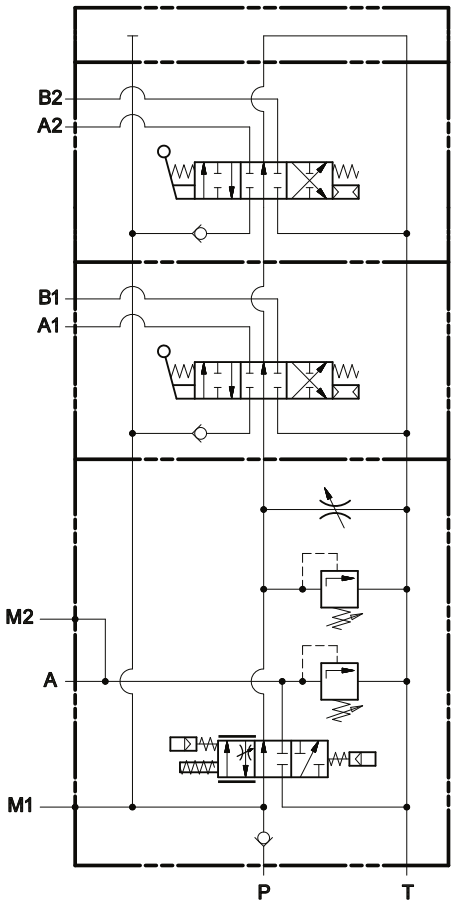

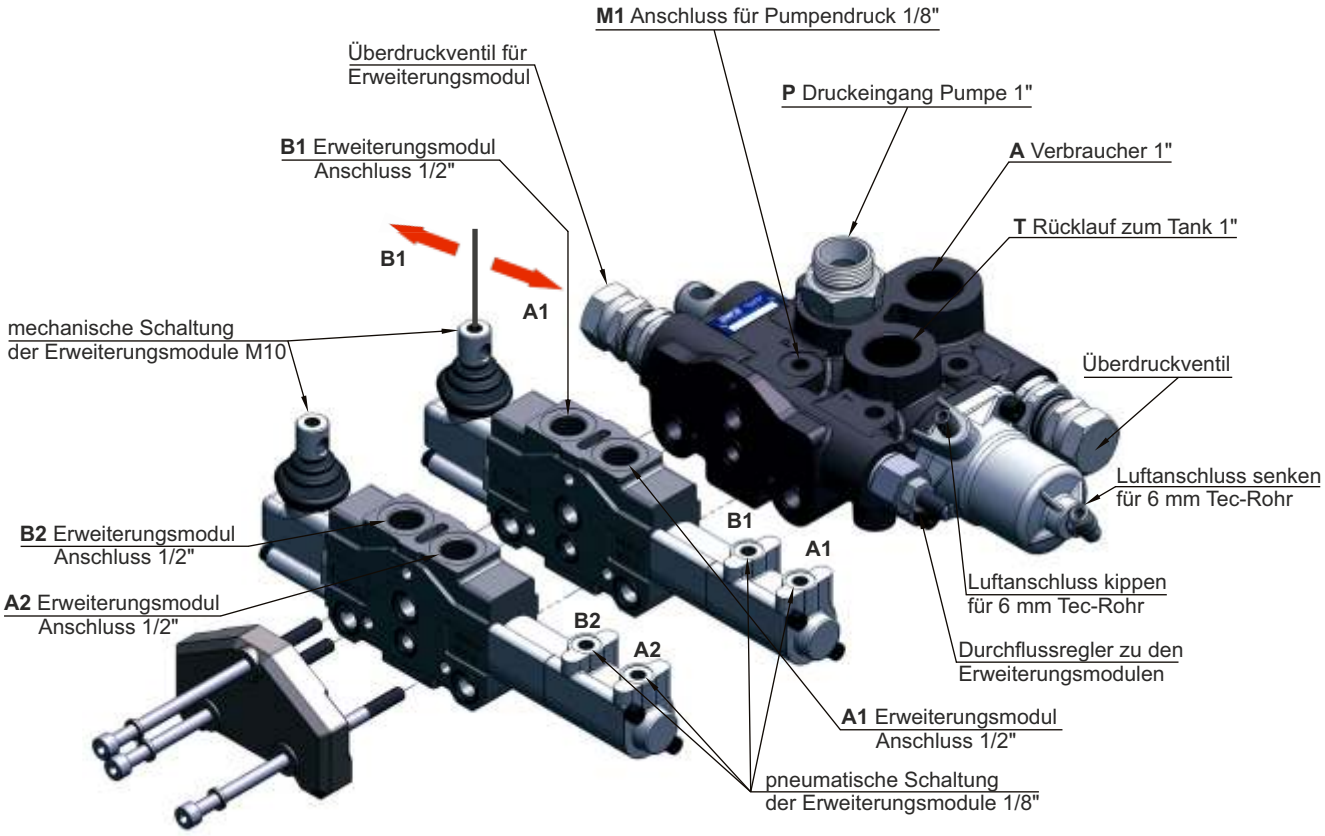

200801220010